Schaarhoogwerker Accu 0507 E

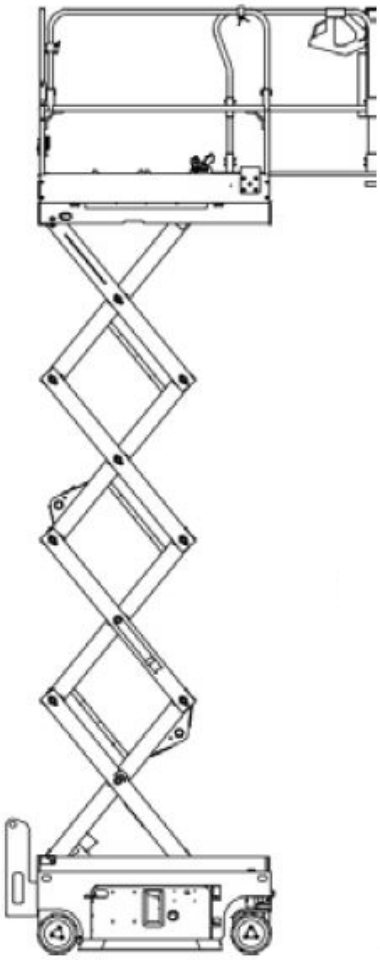
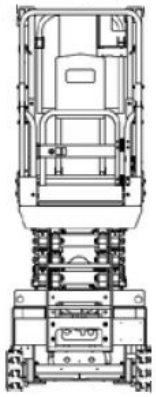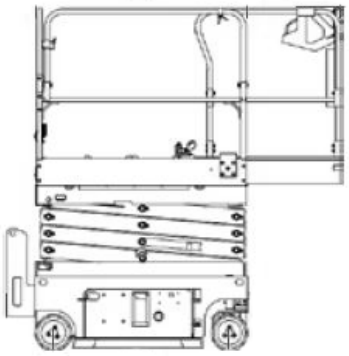
Werkhoogte	6,30 m
Vloerhoogte	4,30 m
Hefcapaciteit	230 kg
Werkbak afmeting	0,70 x 1,35 m
Transporthoogte	2,15 m
Transportlengte	1,53 m
Transportbreedte	0,81 m
Eigen gewicht	985 kg
Geschikt voor	Binnengebruik
Bodemvrijheid	50/16 mm
Energie bron	Accu